ՇԻՆՀՐԱՊԱՐԱԿԻ ԳԼԽԱՎՈՐ ՀԱՏԱԿԱԳԻԾ Մ 1:250

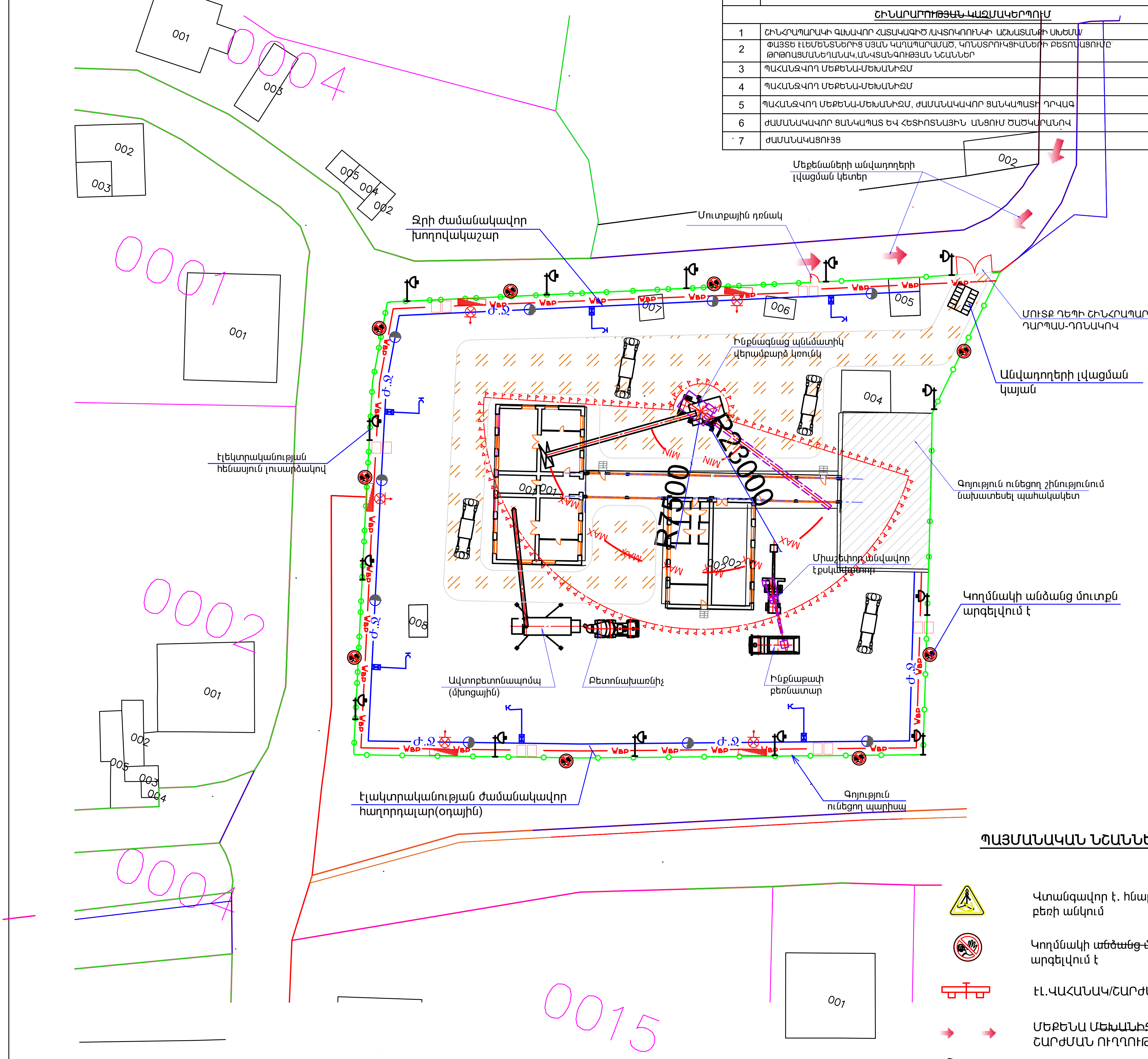

ԳԾԱԳՐԵՐԻ ԱՆՎԱՆԱՑԱՆԿ

Հ/Հ	Ա Ն Վ Ա Ն Ո Ւ Մ Ը	ԹԵՐԹ
	ՇԻՆԱՐԱՐՈՒԹՅԱՆ ԿԱԶՄԱԿԵՐՊՈՒՄ	
1	ՇԻՆՀՐԱՊԱՐԱԿԻ ԳԼԽԱՎՈՐ ՀԱՏԱԿԱԳԻԾ /ԱՎՏՈԿՌՈՒՆԿԻ ԱՇԽԱՏԱՆՔԻ ՍԽԵՄԱ/	ՇԿ-1
2	ՓԱՅՏԵ ԷԼԵՄԵՆՏՆԵՐԻՑ ՍՅԱՆ ԿԱՂԱՊԱՐԱՄԱԾ, ԿՈՆՍՏՐՈՒԿՑԻԱՆԵՐԻ ԲԵՏՈՆԱՑՈՒՄԸ` ԹՐԹՌԱՑՄԱՆԵՂԱՆԱԿ,ԱՆՎՏԱՆԳՈՒԹՅԱՆ ՆՇԱՆՆԵՐ	ՇԿ-2
3	ՊԱՀԱՆՋՎՈՂ ՄԵՔԵՆԱ-ՄԵԽԱՆԻԶՄ	ՇԿ-3
4	ՊԱՀԱՆՋՎՈՂ ՄԵՔԵՆԱ-ՄԵԽԱՆԻԶՄ	ՇԿ-4
5	ՊԱՀԱՆՋՎՈՂ ՄԵՔԵՆԱ-ՄԵԽԱՆԻԶՄ, ԺԱՄԱՆԱԿԱՎՈՐ ՑԱՆԿԱՊԱՏԻ ԴՐՎԱԳ	ՇԿ-5
6	ԺԱՄԱՆԱԿԱՎՈՐ ՑԱՆԿԱՊԱՏ ԵՎ ՀԵՏԻՈՏՆԱՅԻՆ ԱՆՑՈՒՄ ԾԱԾԿԱՐԱՆՈՎ	ՇԿ-6
7	ԺԱՄԱՆԱԿԱՑՈՒՅՑ	ՇԿ-7

ԾԱՆՈԹՈՒԹՅՈՒՆ

Օբյեկտի կառուցման աշխատանքները սկսել գոյություն ունեցող քանդվող ցանկապատի լրացումից և նորոգումից հետո,որը ձևավորել գովազդային նյութերով և կառուցվող օբյեկտի վերջնական տեսքի ճակատային և եռաչափ տեսապատկերներով:

Տրանսպորտի ելումուտի համար տեղադրել երթևեկության կանոնները ազդարարող նշաններ:Օբյեկտի կառուցման շինարարության ընթացքում պահպանել անվտանգության տեխնիկայի կանոնները:

Շինարարական աշխատանքերը կատարել 3 փուլով:

1-ին փուլում` 1-ին մասնաշենքի շինարարական աշխատանքեր

2-րդ փուլում` 2-րդ և 3-րդ մասնաշենքերի շինարարական աշխատանքեր

3-րդ փուլում` արտաքին բարեկարգման և օժանդակ կառույցների շինարարական աշխատանքեր:

Շինհրապարակից դուրս տարածքում պահպանել պատշաճ մաքրություն: Շինարարական նյութերի պահեստավորումը իրականացնել մասնաշենքերի ներսում: Անրաժեշտ շինարարական բոլոր նյութերը բերվում են շինհրապարակ և բեռնաթափման հարթակներից տեղափոխվում է մասնաշենքեր` պատգարակներով:

Շինհրապարակում նախատեսվում է ժամանակավոր էլեկտրամատակարարում և ջրամատակարարում:

ԱՆՎՏԱՆԳՈՒԹՅԱՆ ՏԵԽՆԻԿԱՅԻ ՀՐԱՀԱՆԳՆԵՐ

1. Էլեկտրաեռակցման աշխատանքների և բետոնային շաղախի խտացման ժամանակ անհրաժեշտ է եռակցվող ամրանները և թրթռիչը հողակցել:
2. Ամրանների եռակցման ժամանակ եռակցողները պետք է ունենան անհատական պաշտպանության միջոցներ:
3. Բադյայից բետոնային շաղախի բեռնաթափման ժամանակ դինամիկ ուժերից խուսափելու համար բադյայի ներքևի մասից մինչև բեռնաթափվող մակարդակը եղած տարածությունը չպետք է գերազանցի 1 մետրը:

Ա Ր Տ Ա Դ Ր Ո Ւ Թ Յ Ա Ն Ց Ո Ւ Ց Ո Ւ Մ Ն Ե Ր

1. Կոնստրուկցիաների արտակաղապարումը կատարել բետոնի կողմից 70% R ամրություն ձեռք բերելուց հետո:
2. Բետոնացումից առաջ կաղապարամածը մաքրել ջրի շիթով , և փայտե վահանները թրջել:
3. Հորիզոնական գծային կոնստրուկցիաների բետոնացումը սկսել սյուների բետոնացումից 1-2 ժամ հետո(բետոնացումը իրականացնել փուլերով):
4. Բետոնացման վերսկսումը իրականացնել, երբ բետոնը աշխատանքային կարերում ձեռք կբերի առնվազն 15կգ/սմ^2 ամրություն:
5. Ձմեռային պայմաններում բետոնացման եղանակը ակտիվ թերմոսն է:
6. Բետոնախառնուրդը տաքացնել կոնքերում մինչև 60o…80oC ջերմաստիճանը:
7. Ամառվա ընթացքում կատարվող բետոնացումից հետո, այդ մակերևույթը թրջել ջրի շիթով(առավոտյան կամ երեկոյան):

ՊԱՅՄԱՆԱԿԱՆ ՆՇԱՆՆԵՐ

- Վտանգավոր է. հնարավոր է բեռի անկում
- Կողմնակի ~~անձանց մուտքն~~ արգելվում է
- ԷԼ.ՎԱՀԱՆԱԿ/ՇԱՐԺԱԿԱՆ
- ՄԵՔԵՆԱ ~~ՄԵԽԱՆԻԶՄԻ~~ ՇԱՐԺՄԱՆ ՈՒՂՂՈՒԹՅՈՒՆ
- Էլեկտրականության հենասյուն լուսարձակով
- Անվադողերի լվացման կայան
- Ավտոկռունկի սլաքի շարժման վտանգավոր գոտու սահմանագիծ
- MAX — Ավտոկռունկի սլաքի շարժման առավելագույն թռիչքի ուղղություն
- MIN — Ավտոկռունկի սլաքի շարժման նվազագույն թռիչքի ուղղություն
- Գոյություն ունեցող պարիսպ
- Ջրի ժամանակավոր խողովակաշար
- Հակահրդեհային հիդրանտ
- Ջրի ծորակ
- Ջրի փական
- WBP — Էլակտրականության ժամանակավոր հաղորդալար(օդային)
- Պահակային լուսարձակ

ՏՆՕՐԵՆ	Ա. ԲԱԲԱՅԱՆ		ՀՀ ԱՐՄԱՎԻՐԻ ՄԱՐԶԻ ՋԱՆՖԻԴԱ ՀԱՄԱՅՆՔԻ Վ. ՍԱՐԳՍՅԱՆԻ ԱՆՎԱՆ ՄԱՆԿԱՊԱՐՏԵԶԻ ՀԻՄՆԱՆՈՐՈԳՄԱՆ ՆԱԽԱԳԻԾ	
ԿԱՏԱՐԵՑ	Հ.ՀԱՄԲԱՐՁՈՒՄՅԱՆ			
			ՇԻՆԱՐԱՐՈՒԹՅԱՆ ԿԱԶՄԱԿԵՐՊՈՒՄ	Փուլ: ԱՓ; Թերթ: ՇԿ-1; Թերթեր: 7
			ՇԻՆ. ՀՐԱՊԱՐԱԿԻ ԳԼԽԱՎՈՐ ՀԱՏԱԿԱԳԻԾ	«ԲԱԲԱՅԱՆ-ԼԱՏ ՆԱԽԱԳԻԾ» ՍՊԸ

ԿՈՆՍՏՐՈՒԿՑԻԱՆԵՐԻ ԲԵՏՈՆԱՑՈՒՄԸ ԹՐԹՌԱՑՄԱՆ ԵՂԱՆԱԿԸ

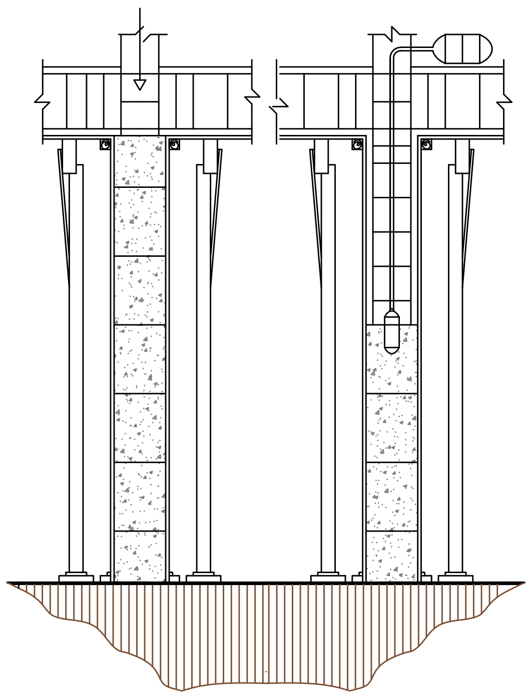

ՓԱՅՏԵ էԼԵՄԵՆՏՆԵՐԻՑ ՀԵԾԱՆԻ ԿԱՂԱՊԱՐԱՄԱԾ

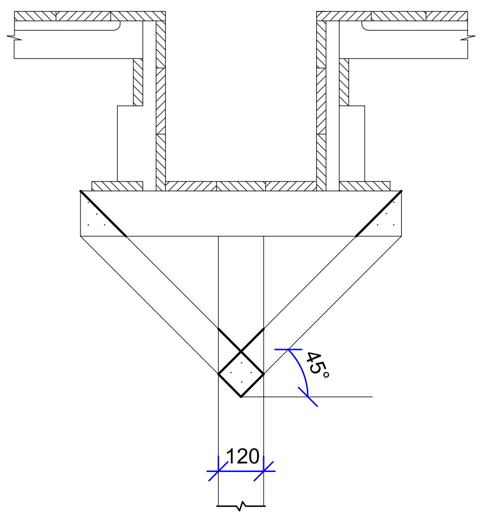

ՓԱՅՏԵ ԷԼԵՄԵՆՏՆԵՐԻՑ ՍՅԱՆ ԿԱՂԱՊԱՐԱՄԱԾԻ ՍԽԵՄԱ

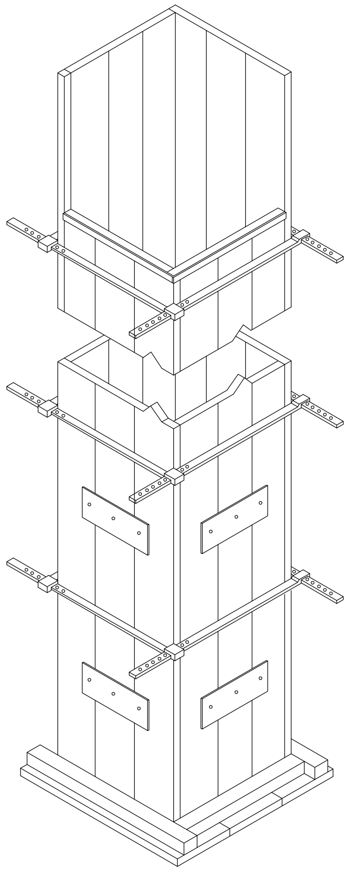

ՇԻՆ ՀՐԱՊԱՐԱԿԻ ԱՆՎՏԱՆԳՈՒԹՅԱՆ ՆՇԱՆՆԵՐ

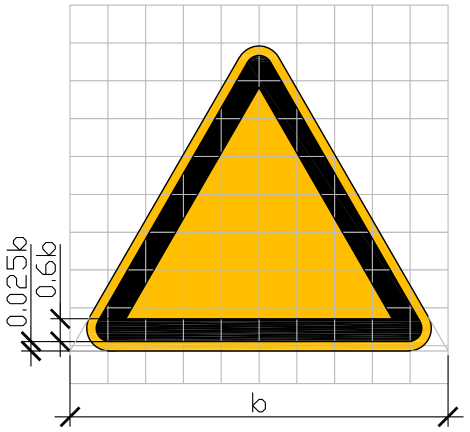

ՉԻ ԹՈՒՅԼԱՏՐՎՈՒՄ

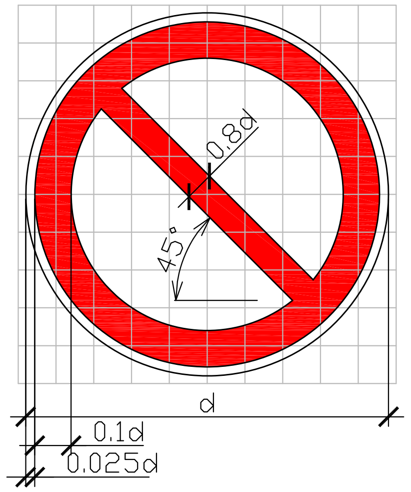

ՈՒՇԱԴՐՈՒԹՅՈՒՆ. ՎՏԱՆԳԱՎՈՐ Է

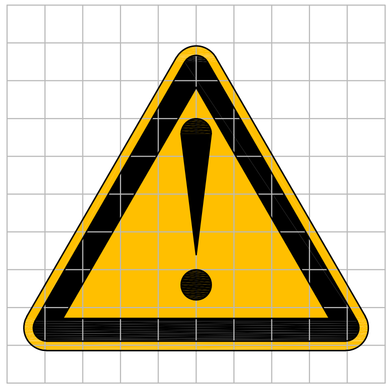

ՎՏԱՆԳԱՎՈՐ Է. ՀՆԱՐԱՎՈՐ Է ԲԵՌԻ ԱՆԿՈՒՄ

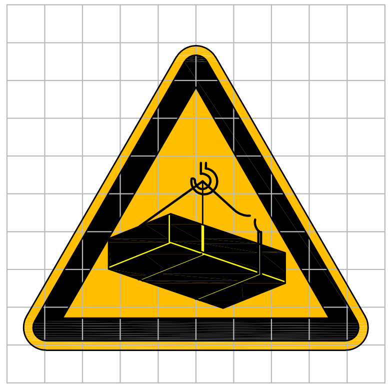

ՄՈՒՏՔՆ ԱՐԳԵԼՎՈՒՄ Է

²¼¸²Üµ²Ü²ÚÆÜ ó²Ûî²ä²î
Àêî ГОСТ 12.4.059-89

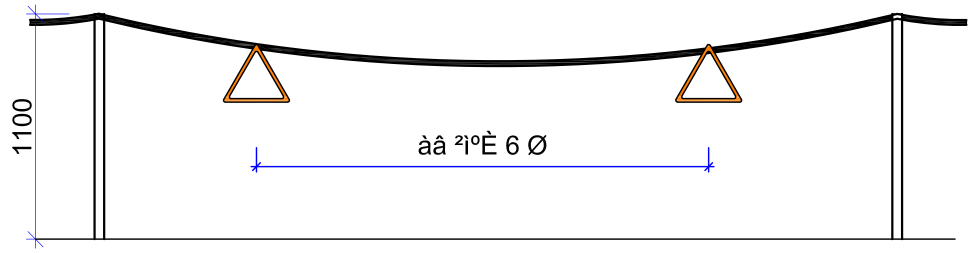

ԾԱՆՈԹՈՒԹՅՈՒՆ

1.ՇԻՆՀՐԱՊԱՐԱԿԻ ԳԼԽԱՎՈՐ ՀԱՏԱԿԱԳԻԾԸ ՀԱՄԱՁԱՅՆԵՑՆԵԼ ՇԱՀԱԳՐԳԻՌ ԿԱԶՄԱԿԵՐՊՈՒԹՅՈՒՆՆԵՐԻ ՀԵՏ:
2.ՇԻՆԱՐԱՐՈՒԹՅԱՆ ԸՆԹԱՑՔՈՒՄ ԽՍՏԱԳՈՒՅՆՍ ՊԵՏՔ Է ՊԱՀՊԱՆՎԻ ԱՆՎՏԱՆԳՈՒԹՅԱՆ ՏԵԽՆԻԿԱՅԻ ԿԱՆՈՆՆԵՐԸ ԹԵ' ՇԻՆՀՐԱՊԱՐԱԿՈՒՄ, ԹԵ' ՆՐԱ ՍԱՀՄԱՆՆԵՐԻՑ ԴՈՒՐՍ՝ ԸՍՏ **СНиП III-4-80 "ТЕХНИКА БЕЗОПАСНОСТИ В СТРОИТЕЛЬСТВЕ"** ՑՈՒՑՈՒՄՆԵՐԻ:

ՏՆՕՐԵՆ	Ա. ԲԱԲԱՅԱՆ		ՀՀ ԱՐՄԱՎԻՐԻ ՄԱՐԶԻ ՋԱՆՖԻԴԱ ՀԱՄԱՅՆՔԻ Վ. ՍԱՐԳՍՅԱՆԻ ԱՆՎԱՆ ՄԱՆԿԱՊԱՐՏԵԶԻ ՀԻՄՆԱՆՈՐՈԳՄԱՆ ՆԱԽԱԳԻԾ		
ԿԱՏԱՐԵՑ	Հ.ՀԱՄԲԱՐՁՈՒՄՅԱՆ		ՇԻՆԱՐԱՐՈՒԹՅԱՆ ԿԱԶՄԱԿԵՐՊՈՒՄ	Փուլ / ԱՓ	Թերթ / ՇԿ-2	Թերթեր / 7
			ՓԱՅՏԵ ԷԼԵՄԵՆՏՆԵՐԻՑ ՍՅԱՆ ԿԱՂԱՊԱՐԱՄԱԾ, ԿՈՆՍՏՐՈՒԿՑԻԱՆԵՐԻ ԲԵՏՈՆԱՑՈՒՄԸ ԹՐԹՌԱՑՄԱՆ ԵՂԱՆԱԿ,ԱՆՎՏԱՆԳՈՒԹՅԱՆ ՆՇԱՆՆԵՐ	«ԲԱԲԱՅԱՆ-ԼԱՍ ՆԱԽԱԳԻԾ» ՍՊԸ	

ԲԵՌՆԱՏԱՐ КамАЗ - 53212

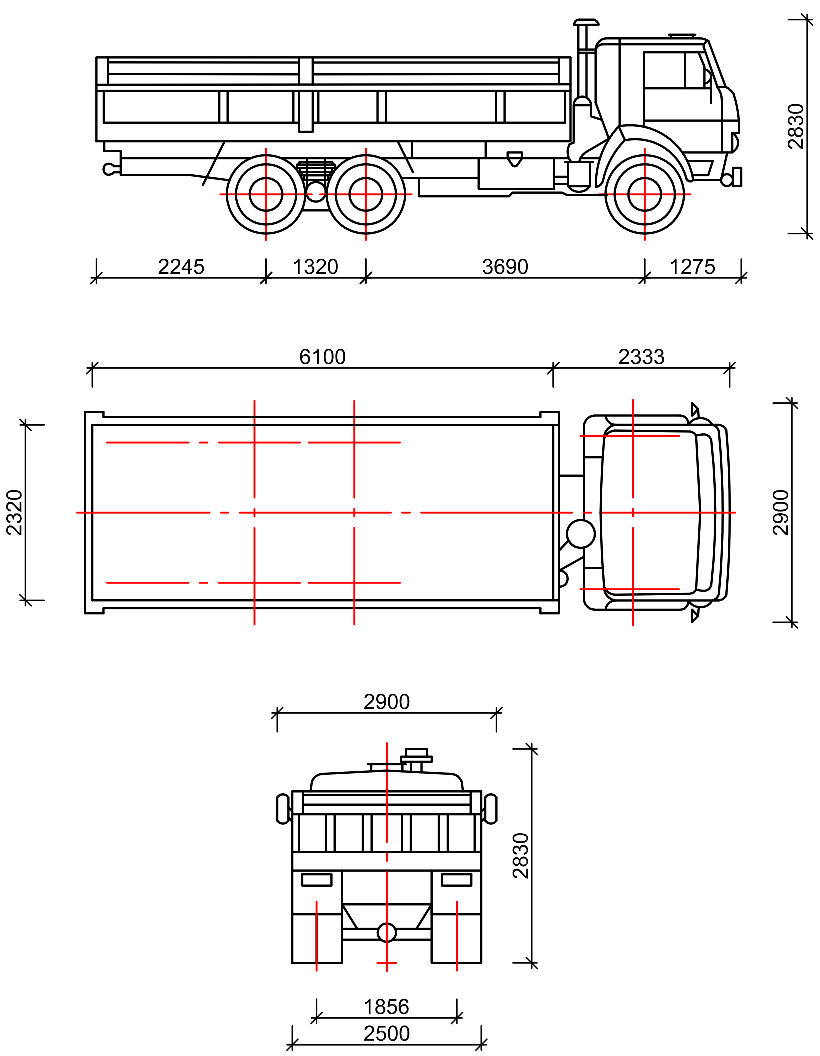

Տեխնիկական տվյալներ

1. Բեռնատարողությունը---10000.0կգ
2.Տեղափոխվող բեռի առավելագույն երկարությունը-------6100.0մմ
3.Տեղափոխվող բեռի առավելագույն լայնությունը---------2320.0մմ
4.Բեռնատարի երկարությունը-------------------------------------7435.0մմ
5.Բեռնատարի լայնությունը---2500.0մմ
6.Բեռնատարի բարձրությունը--------------------------------------2910.0մմ
7.Բեռնատարի համախառն քաշը -----------------------------------18425.0կգ

ԻՆՔՆԱԹԱՓ ԲԵՌՆԱՏԱՐ КамАЗ-5511

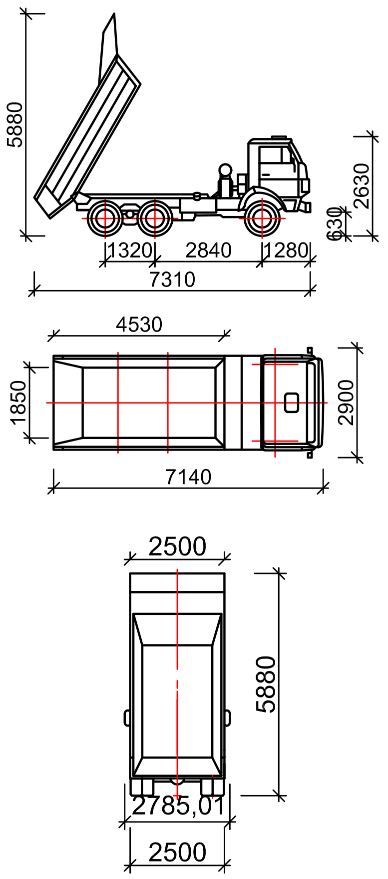

Տեխնիկական տվյալներ

1. Բեռնատարողությունը---10000.0կգ
2.Տեղափոխվող բեռի առավելագույն երկարությունը-------4530.0մմ
3.Տեղափոխվող բեռի առավելագույն լայնությունը---------1850.0մմ
4.Բեռնատարի երկարությունը-------------------------------------7140.0մմ
5.Բեռնատարի լայնությունը---2500.0մմ
6.Բեռնատարի բարձրությունը--------------------------------------2700.0մմ
7.Բեռնատարի համախառն քաշը -----------------------------------19150.0կգ
8.Թափքի ծավալը---7.20խ.մ.

ԹՐԹՈՒՐԱՎՈՐ ԲՈՒԼԴՈԶԵՐ T-130

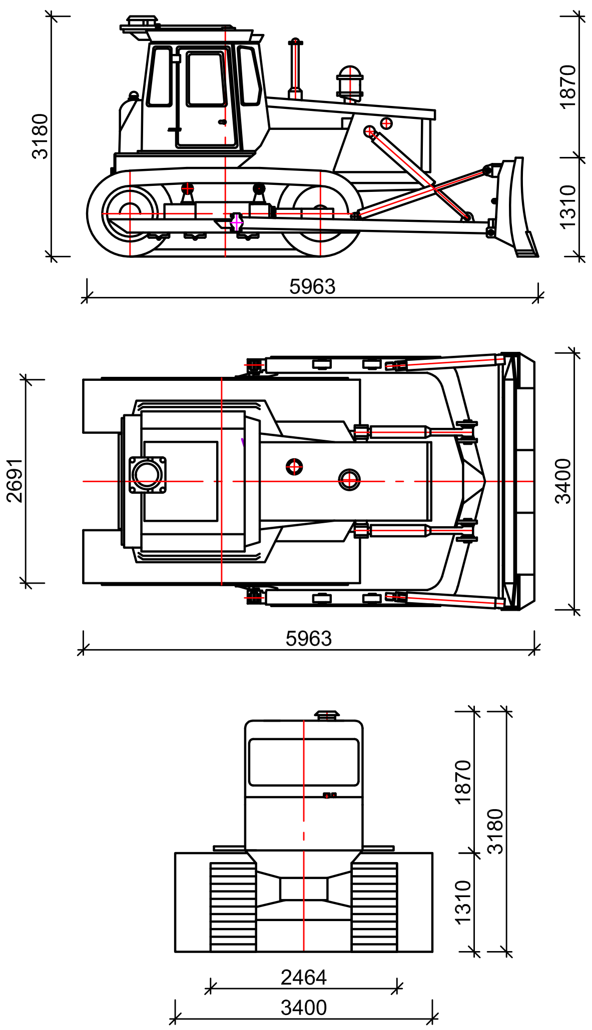

Տեխնիկական տվյալներ

1. Բուլդոզերի համախառն քաշը------------------------18165.0կգ
2.Բուլդոզերի երկարությունը----------------------------5963.0մմ
3.Բուլդոզերի բարձրությունը----------------------------3180.0մմ
4.Բուլդոզերի լայնությունը-------------------------------3310.0մմ
5.Բուլդոզերի հարթաշերտիչի լայնությունը---------3310.0մմ
6.Բուլդոզերի հարթաշերտիչի բարձրությունը-------1310.0մմ

ԲԵՏՈՆԱԽԱՌՆԻՉ V=7 խմ КамАЗ--53229 АБС-7

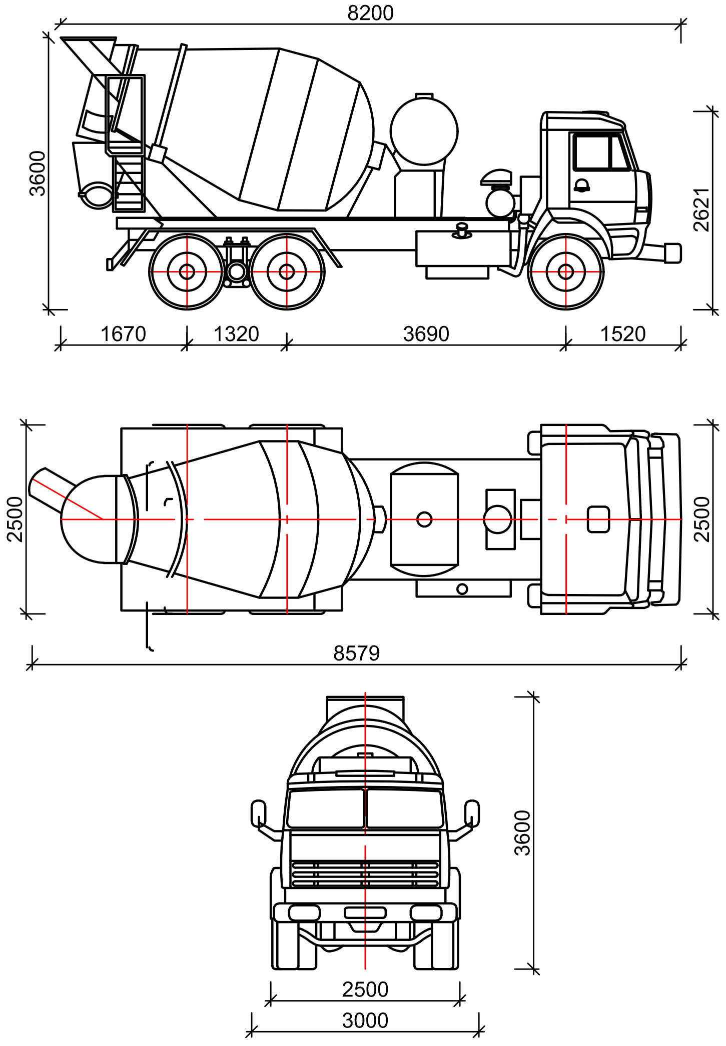

Տեխնիկական տվյալներ

1. Բետոնախառնիչի թմբուկի տարողությունը---------7.0խ.մ.
2.Բետոնախառնիչի երկարությունը--------------------8200.0մմ
3.Բետոնախառնիչի բարձրությունը--------------------3600.0մմ
4.Բետոնախառնիչի լայնությունը-----------------------2500.0մմ
5.Բետոնախառնիչի համախառն քաշը-----------------24000.0կգ

ՀԻԴՐԱՎԼԻԿ ԹՐԹՈՒՐԱՎՈՐ ԷՔՍԿԱՎԱՏՈՐ ZX50U-2

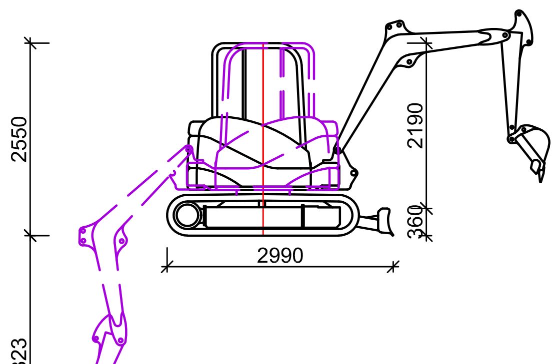

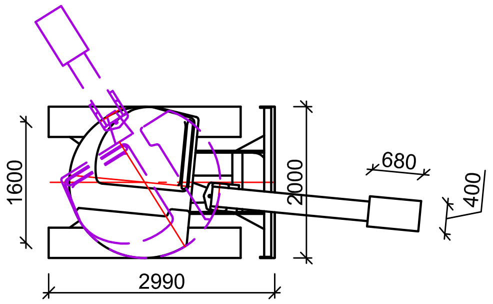

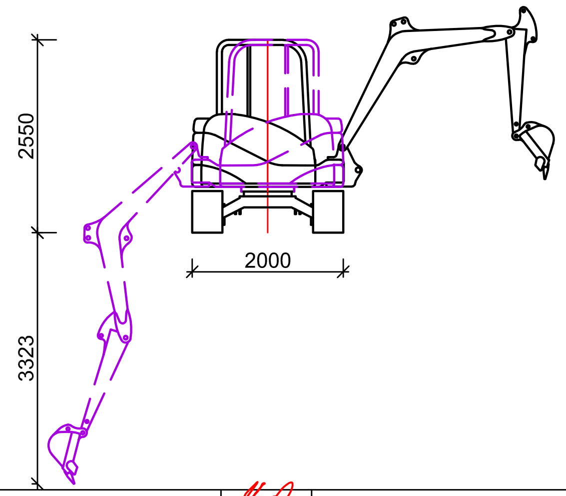

ՏԵԽՆԻԿԱԿԱՆ ՏՎՅԱԼՆԵՐ

1.Շերեփի պտտման անկյունը-------------------------------------10°
2. Էքսկավատորի պտտման անկյունը-----------------------------180°
3.Առավելագույն փորման շառավիղը---------------------5750.0մմ
4.Բեռնաթափման առավելագույն բարձրությունը------3920.0մմ
5.Առավելագույն փորման խորությունը--------------------3350.0մմ
6.Էքսկավատորի երկարությունը------------------------------2100մմ
7.Էքսկավատորի բարձրությունը------------------------------2500մմ
8.Էքսկավատորի լայնությունը -------------------------------1740մմ
9.Շերեփի տարողությունը------------------------------------0.10խ.մ.

ՏՆՕՐԵՆ	Ա. ԲԱԲԱՅԱՆ		ՀՀ ԱՐՄԱՎԻՐԻ ՄԱՐԶԻ ՋԱՆՖԻԴԱ ՀԱՄԱՅՆՔԻ Վ. ՍԱՐԳՍՅԱՆԻ ԱՆՎԱՆ ՄԱՆԿԱՊԱՐՏԵԶԻ ՀԻՄՆԱՆՈՐՈԳՄԱՆ ՆԱԽԱԳԻԾ		
ԿԱՏԱՐԵՑ	Հ.ՀԱՄԲԱՐՁՈՒՄՅԱՆ				
			ՇԻՆԱՐԱՐՈՒԹՅԱՆ ԿԱԶՄԱԿԵՐՊՈՒՄ	Փուլ / ԱՓ	Թերթ / ՇԿ-3
				Թերթեր / 7	
			ՊԱՀԱՆՋՎՈՂ ՄԵՔԵՆԱ-ՄԵԽԱՆԻԶՄ	«ԲԱԲԱՅԱՆ-ԼԱՍ ՆԱԽԱԳԻԾ» ՍՊԸ	

Բեռնատար КамАЗ-55102 5տ. բեռնունակությամբ

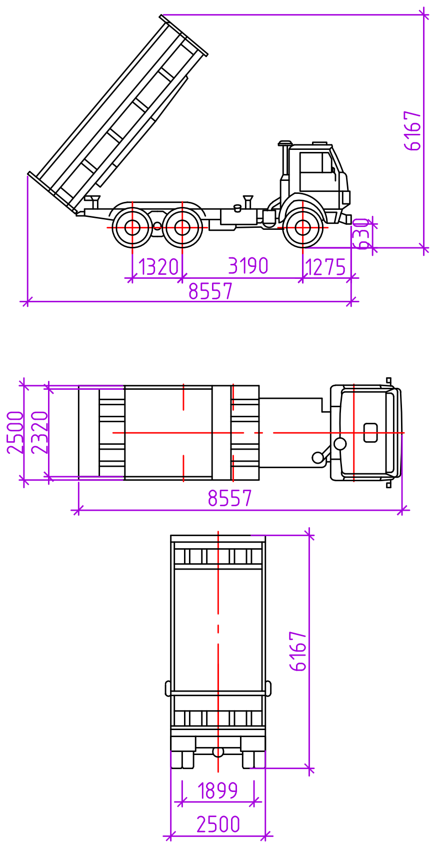

Միաշերեփ անվավոր էքսկավատոր ЕК - 18 0.65 խ.մ. շերեփի տարողությամբ

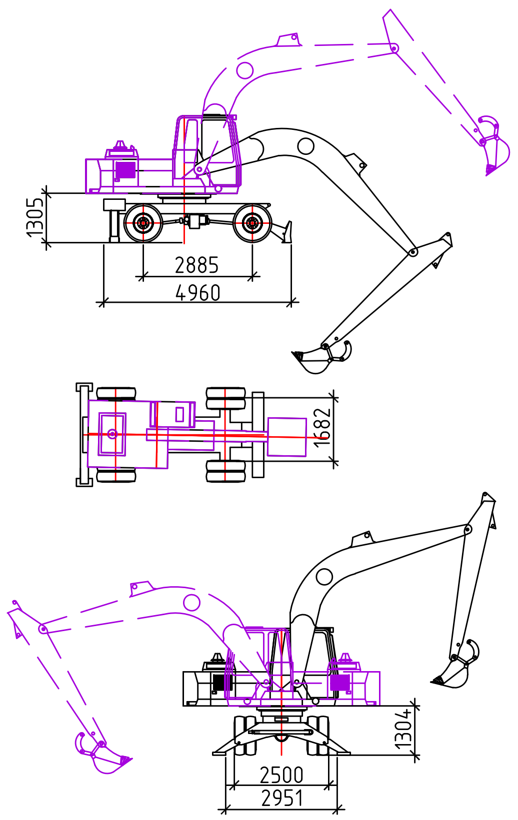

Ավտոկռունկ КС-45717К-1 Ивановец. Lстр = 21.0 м.

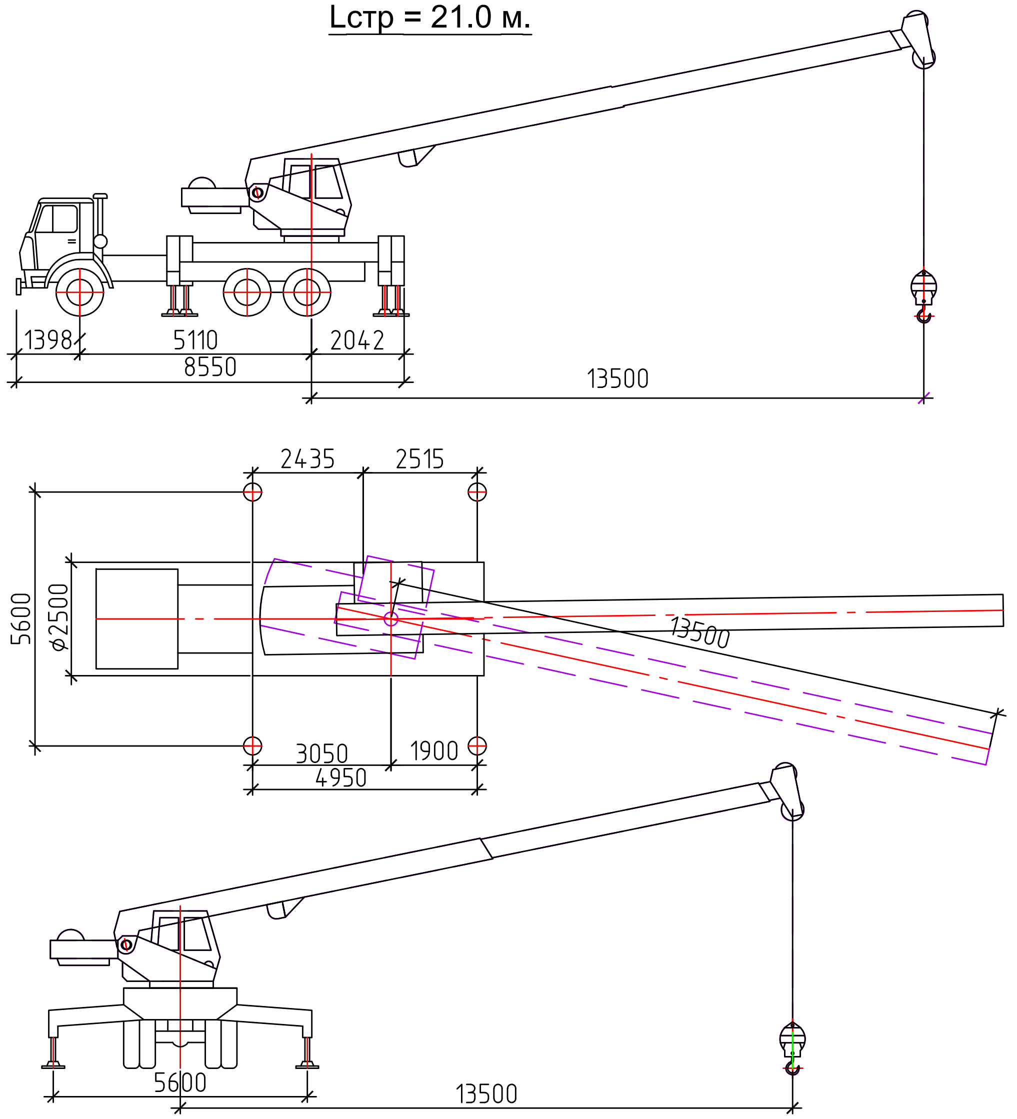

Ավտոկռունկի բեռնունակության գրաֆիկ КС-45717К-1 Ивановец. Lстр = 21.0 м.

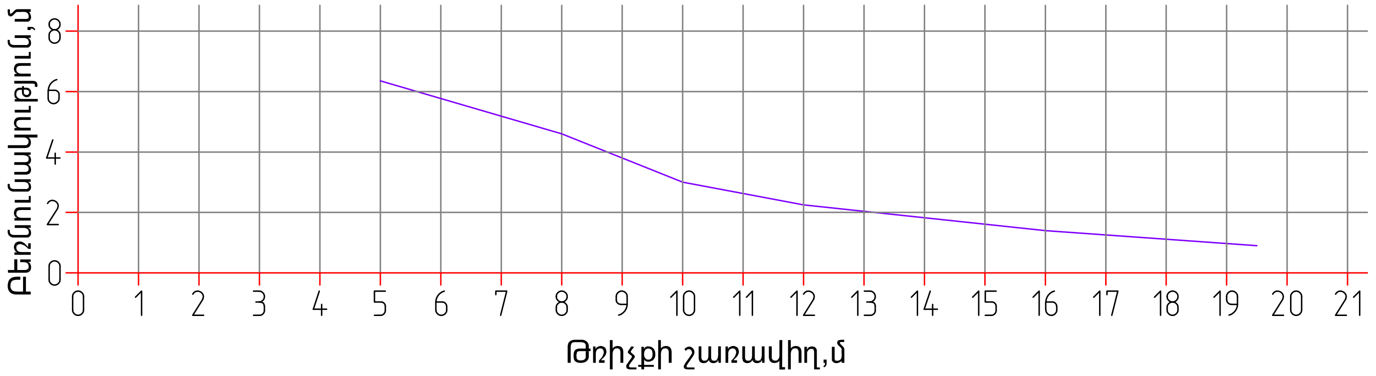

ԱՎՏՈԿՌՈՒՆԿԻ ԱՇԽԱՏԱՆՔԻ ԱՆՎՏԱՆԳՈՒԹՅԱՆ ՏԵԽՆԻԿԱՅԻ ՀՐԱՀԱՆԳՆԵՐ

1. Շինարարական աշխատանքներից առաջ անրաժեշտ է հրանգավորել (հանձնարարական-ցուցումներ) կախաձոպանողին և մեքենավարին:
2.Շին հրապարակում գտնվող բոլոր մարդիկ պետք է պարտադիր կրեն պաշտպանիչ սաղավարտներ,ըստ ГОСТ 12.4-87-80 -ի ցուցումների համաձայն:Խստագույնս չի թույլատրվում շին հրապարակ մուտք գործել առանց սաղավարտի և այլ պաշտպանիչ հանդերձանքի:
3.Խստագույնս չի թույլատրվում մարդկանց ներկայությունը ավտոկռունկի սլաքի շարժման վտանգավոր գոտում:Վտանգավոր գոտին ցանկապատել դեղին կամ կարմիր գույների ժապավենով:
4.Ավտոկռունկի աշխատանքի ժամանակ, ոչ բավարար տեսանելիության դեպքում կախաձոպանողին և մեքենավարին ապահովել ռադիոկապով:
5. Օգտագործել կախաձոպաններ,որոնք անցելեն հատուկ փորձարկում և ունեն դրոշմ՝ համաձայն «Правилами безопасности эксплуатации грузоподъемных кранов ПБ-10-382-00» ցուցումների:
6. Շին նյութերի հորիզոնական տեղաշարժի ժամանակ,շինարարական բեռները պետք է բարձրացնել ոչ պակաս 0.5 մ-ը՝ ճանապարհին հանդիպած խոչընդոտներից:Բոլոր շինություններից,որոնք գտնվում են ավտոկռունկի սլաքի շարժման վտանգավոր գոտում,մինչև ավտոկռունկի աշխատանքի մեկնարկը անրաժեշտ է այնտեղից տարհանել մարդկանց:
7.Բեռների կախաձոպանման համար օգտագործել 2СК,4СК1 տիպի ճոպաններ՝ ըստ ГОСТ 25573-82*-ի ˝СТРОПЫ ГРУЗОВЫЕ КАНАТНЫЕ ДЛЯ СТРОИТЕЛЬСТВА˝ պահանջների համաձայն:
8.Խստագույնս պահպանել СНиП 12-03-01 «Техника безопасности в строительстве» պահանջները:

ՏՆՕՐԵՆ	Ա. ԲԱԲԱՅԱՆ		ՀՀ ԱՐՄԱՎԻՐԻ ՄԱՐԶԻ ՋԱՆՖԻԴԱ ՀԱՄԱՅՆՔԻ Վ. ՍԱՐԳՍՅԱՆԻ ԱՆՎԱՆ ՄԱՆԿԱՊԱՐՏԵԶԻ ՀԻՄՆԱՆՈՐՈԳՄԱՆ ՆԱԽԱԳԻԾ			
ԿԱՏԱՐԵՑ	Հ.ՀԱՄԲԱՐՁՈՒՄՅԱՆ					
			ՇԻՆԱՐԱՐՈՒԹՅԱՆ ԿԱԶՄԱԿԵՐՊՈՒՄ	Փուլ	Թերթ	Թերթեր
				ԱՓ	ՇԿ-4	7
			ՊԱՀԱՆՋՎՈՂ ՄԵՔԵՆԱ-ՄԵԽԱՆԻԶՄ		«ԲԱԲԱՅԱՆ-ԼԱՏ ՆԱԽԱԳԻԾ» ՍՊԸ	

ՄԻԱՇԵՐԵՓ ԱՆՎԱՎՈՐ ԷՔՍԿԱՎԱՏՈՐ - EK-18

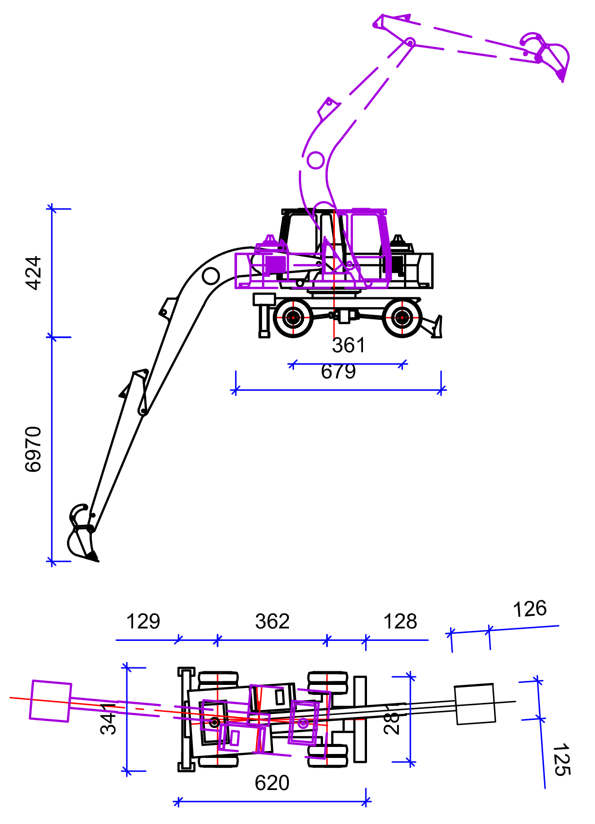

ԱՎՏՈԲԵՏՈՆԱՊՈՄՊ (ՄԽՈՑԱՅԻՆ)

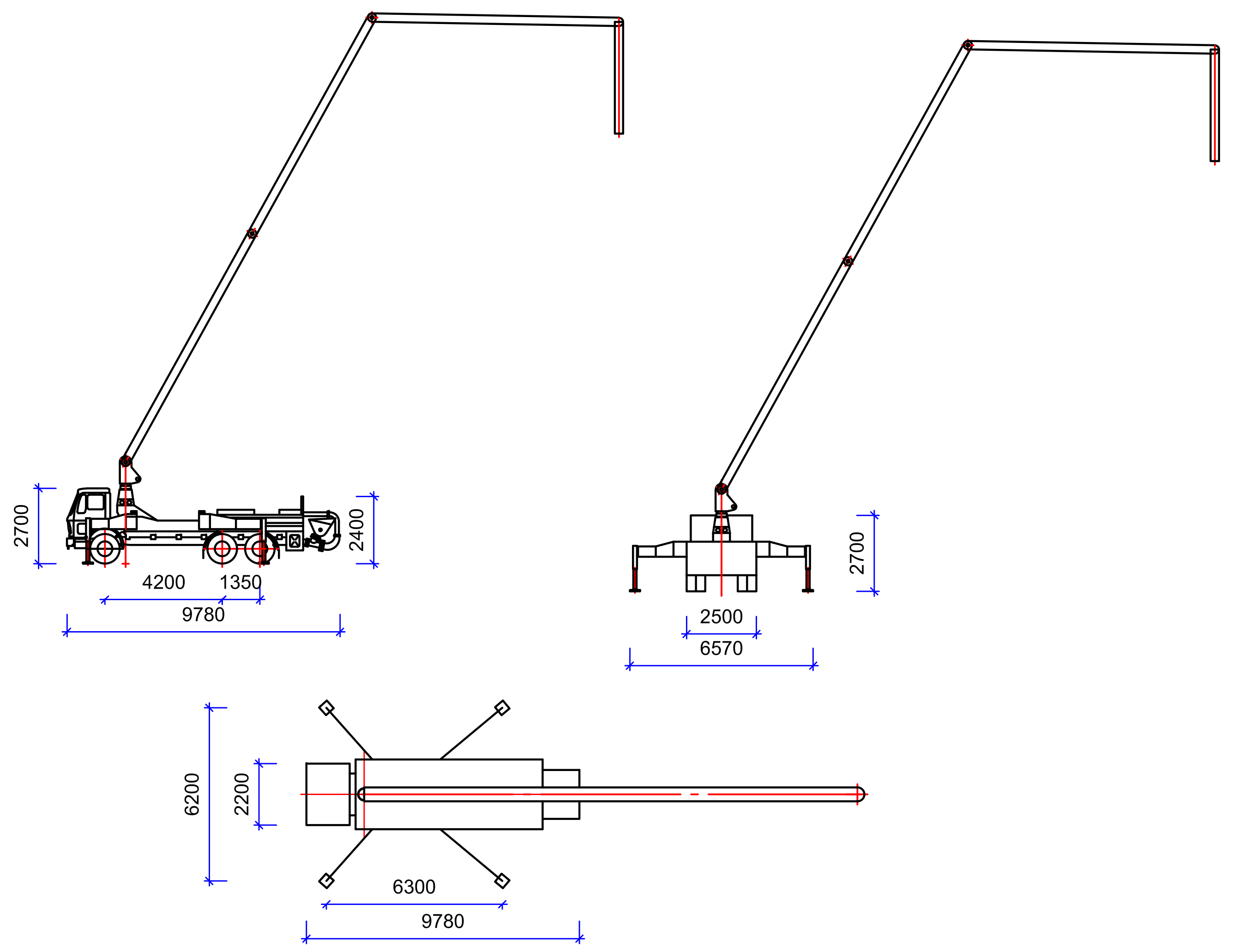

ՏԵԽՆԻԿԱԿԱՆ ՏՎՅԱԼՆԵՐ

1. Շերեփի պտտման անկյունը-----------------------------------30°
2.Առավելագույն փորման շառավիղը----------------------10200.0մմ
3.Բեռնաթափման առավելագույն բարձրությունը------6750.0մմ
4.Առավելագույն փորման խորությունը-------------------6970.0մմ
5.Էքսկավատորի երկարությունը---------------------------9400.0մմ
6.Էքսկավատորի բարձրությունը---------------------------2500.0մմ
7.Էքսկավատորի լայնությունը -----------------------------3300.0մմ
8.Շերեփի տարողությունը------------------------------------0.65խ.մ.

ՄԵՔԵՆԱՆԵՐԻ ԱՆՎԱԴՂԵՐԻ ԼՎԱՑՄԱՆ ԿԵՏ

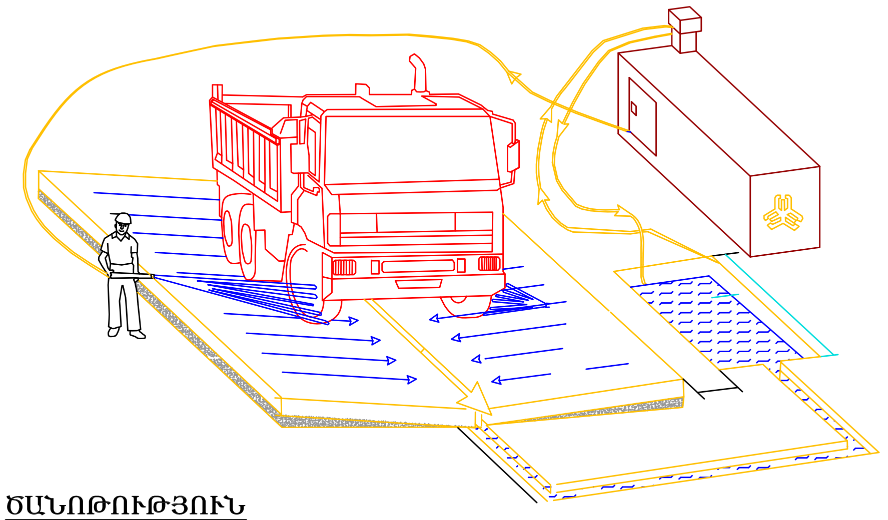

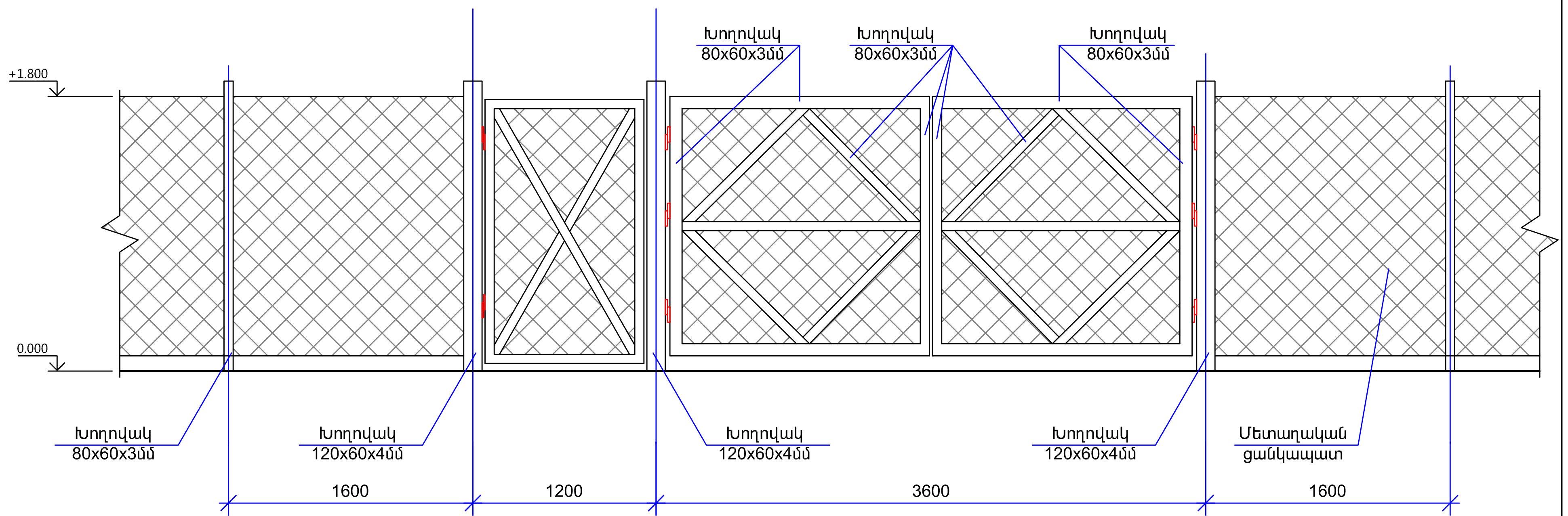

ԾԱՆՈԹՈՒԹՅՈՒՆ

1.Շինհրապարակի ներսում կազմակերպել տրանսպորտային միջոցների անվադողերի լվացման կետեր շին հրապարակում դրսից և ներսից ապահովել լուսային ազդանշանային համակարգով:
2.Դեպի շինհրապարակ նախատեսվում է B=3.2 մ լայնությամբ ցանցապատ դարպասներ՝ դռնակով:
3.Ցանկապատը իրականացնել պողպատե ցինկապատ թիթեղներից b=0.55մմ:

ՏՆՕՐԵՆ	Ա. ԲԱԲԱՅԱՆ		ՀՀ ԱՐՄԱՎԻՐԻ ՄԱՐԶԻ ՋԱՆՖԻԴԱ ՀԱՄԱՅՆՔԻ Վ. ՍԱՐԳՍՅԱՆԻ ԱՆՎԱՆ ՄԱՆԿԱՊԱՐՏԵԶԻ ՀԻՄՆԱՆՈՐՈԳՄԱՆ ՆԱԽԱԳԻԾ			
ԿԱՏԱՐԵՑ	Հ.ՀԱՄԲԱՐՁՈՒՄՅԱՆ					
			ՇԻՆԱՐԱՐՈՒԹՅԱՆ ԿԱԶՄԱԿԵՐՊՈՒՄ	Փուլ	Թերթ	Թերթեր
				ԱՓ	ՇԿ-5	7
			ՄԵՔԵՆԱ-ՄԵԽԱՆԻԶՄ, ԱՆՎԱԴՈՂԵՐԻ ԼՎԱՑՄԱՆ ԿԵՏ,ԺԱՄԱՆԱԿԱՎՈՐ ՑԱՆԿԱՊԱՏԻ ԴՐՎԱԳ		«ԲԱԲԱՅԱՆ-ԼԱՏ ՆԱԽԱԳԻԾ» ՍՊԸ	

ԺԱՄԱՆԱԿԱՎՈՐ ՑԱՆԿԱՊԱՏ ԵՎ ՀԵՏԻՈՏՆ ԱՆՑՈՒՄ ԾԱԾԿԱՐԱՆՈՎ

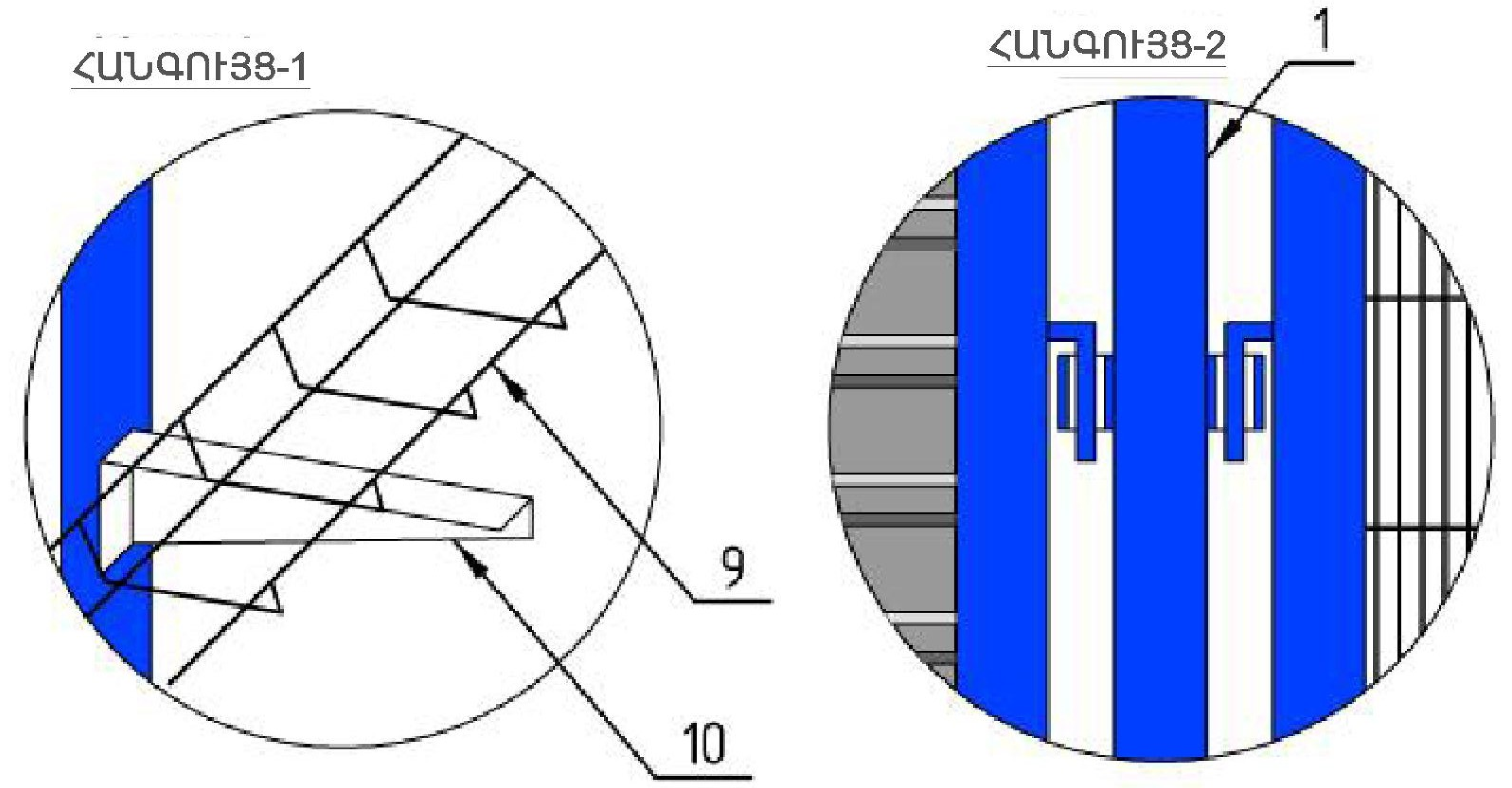

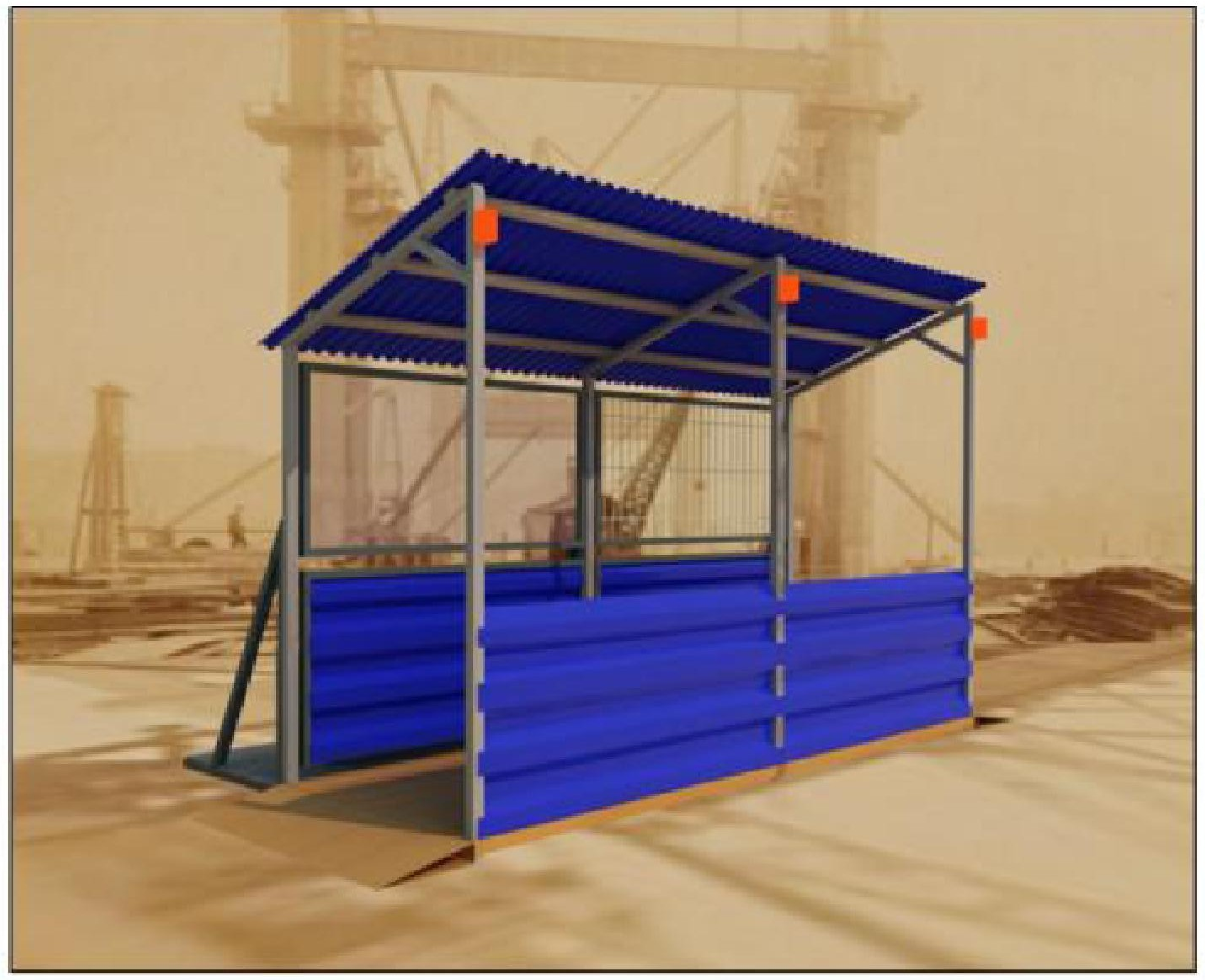

ԱՆՎԱՆԱՑԱՆԿ

ՀԱՆԳՈՒՅՑ 1- Մետաղալարե գուշի մոնտաժում ցանկապատի կանգնակին:
ՀԱՆԳՈՒՅՑ 2-Ցանկապատի վահանների մոնտաժում շրջանակի կանգնակներին:
1- Լայնակի շրջանակ, պողպատե խողովակ 40x60x3մմ, 2- վահանակ-շրջանակ մետաղական ցանցով, անկյունակ 40x40մմ,
6- հեղույսային միացում, 7- բազրիք, 8-հետիոտն անցման հատակ, 9-մետաղալարե գուշ, 10-կրող մետաղական հենակ,
11- անցք ցանկապատի ամրացման համար, 12-մետաղական կապ, 13- ծածկարանի ծպեղնատոքեր, փայտե չորսու -60x120մմ:

ԾԱՆՈԹՈՒԹՅՈՒՆ

Կառուցվող ցանկապատի համար օգտագործել ե/բետոնյա հավաքովի էլեմենտներ, բետոնյա քարեր հետիոտնի անցման համար բազմանցք սալեր, պողպատյա գլոցվածքներ, փայտանյութ, ալիքավոր թիթեղ՝ ГОСТ 23407-78 -ի պահանջների համաձայն::

ՏՆՕՐԵՆ	Ա. ԲԱԲԱՅԱՆ		ՀՀ ԱՐՄԱՎԻՐԻ ՄԱՐԶԻ ՋԱՆՖԻԴԱ ՀԱՄԱՅՆՔԻ Վ. ՍԱՐԳՍՅԱՆԻ ԱՆՎԱՆ ՄԱՆԿԱՊԱՐՏԵԶԻ ՀԻՄՆԱՆՈՐՈԳՄԱՆ ՆԱԽԱԳԻԾ
ԿԱՏԱՐԵՑ	Հ.ՀԱՄԲԱՐՁՈՒՄՅԱՆ		
			ՇԻՆԱՐԱՐՈՒԹՅԱՆ ԿԱԶՄԱԿԵՐՊՈՒՄ — Փուլ: ԱՓ; Թերթ: ՇԿ-6; Թերթեր: 7
			ԺԱՄԱՆԱԿԱՎՈՐ ՑԱՆԿԱՊԱՏ ԵՎ ՀԵՏԻՈՏՆԱՅԻՆ ԱՆՑՈՒՄ ԾԱԾԿԱՐԱՆՈՎ
			«ԲԱԲԱՅԱՆ-ԼԱՏ ՆԱԽԱԳԻԾ» ՍՊԸ

ՇԻՆ ՄՈՆՏԱԺԱՅԻՆ ԱՇԽԱՏԱՆՔՆԵՐԻ ԿԱՏԱՐՄԱՆ ԺԱՄԱՆԱԿԱՑՈՒՅՑԸ ԸՍՏ ԱՇԽԱՏԱՆՔՆԵՐԻ ԵՎ ՏԵԽՆՈԼՈԳԻԱԿԱՆ ՀԱՋՈՐԴԱԿԱՆՈՒԹՅԱՆ

Հ/Հ	Աշխատանքի անվանումը	ԱՇԽԱՏԱՆՔՆԵՐԻ ՏԵՎՈՂՈՒԹՅՈՒՆԸ ՕՐԵՐՈՎ / ԸՆԴԱՄԵՆԸ՝ 732 ՕՐ ԿԱՄ 24 ԱՄԻՍ / (12 12 12 12 12 12 12 12 12 12 12 12 12 12 12 12 12 12 12 12 12 12 12 12 12 12 12 12 12 12 12 12 12 12 12 12 12 12 12 12 12 12 12 12 12 12 12 12 12 12 12 12 12 12 12 12 12 12 12 12 12)
1	Շենքի պարագծով գոյություն ունեցող քանդվող ցանկապատի լրացում և նորոգում	
2	Գոյություն ունեցող լանջավոր տանիքների կազմաքանդում	
3	Տանիքածածկերի շերտերի քանդում մինչև ե/բետոնե սալի մակերևույթը	
4	Մասնաշենքերի պատող և ոչ կրող մասերի (միջնորմեր, հատակներ՝ իրենց շերտերով և այլն) քանդում	
5	Մանկապարտեզի տարածքում հին,շարքից դուրս եկած շինվածքների (եզրաքարեր,սալվածքներ,արտաքին աստիճաններ և այլն) քանդում	
6	Մասնաշենքերում դռների,պատուհանների քանդում	
7	Հողային աշխատանքները՝ մասնաշենքերի համար	
8	Շին աղբի կուտակում, իջեցում շենքից ներքև, բարձում և տեղափոխում	
9	Հիմքերի ամրացումներ,այդ թվում՝ գետնախարիսխը	
10	Քարե պատերի ամրացումներ (արտաքինները միակողմանի, միայն ներսի կողմից)	
11	Մասնաշենքում նոր միածույլ ե/բետոնե շրջանակների և կառուցում	
12	Մասնաշենքերում հավաքովի կլորանցքավոր ծածկերի ամրացումներ	
13	Մուտքային հանգույց կառուցում	
14	Նոր մուտքային հանգույցի ծածկի և տանիքի կառուցում	
15	Մասնաշենքերի տանիքի փայտե տարրերի մոնտաժում	
16	Մասնաշենքերի նոր լանջավոր տանիքների իրականացում	
17	Մասնաշենքերի հիմնանորոգման աշխատանքներ,այդ թվում՝ կոնստրուկցիաների ամրացումները և տանիքը	
18	Մասնաշենքերում միջնորմային պատերի կառուցում	
19	Մասնաշենքերում բացվածքների տեղադրում	
20	Մասնաշենքերում հատակների իրականացում	
21	Ներքին հարդարման աշխատանքներ	
22	Արտաքին հարդարման (ճակատների լվացման) աշխատանքներ	
23	Ինժեներական ցանցերի (արտաքին և ներքին) կառուցում	
24	Բարեկարգման և կանաչապատման աշխատանքներ	

ՏՆՕՐԵՆ	Ա. ԲԱԲԱՅԱՆ		ՀՀ ԱՐՄԱՎԻՐԻ ՄԱՐԶԻ ՋԱՆՖԻԴԱ ՀԱՄԱՅՆՔԻ Վ. ՍԱՐԳՍՅԱՆԻ ԱՆՎԱՆ ՄԱՆԿԱՊԱՐՏԵԶԻ ՀԻՄՆԱՆՈՐՈԳՄԱՆ ՆԱԽԱԳԻԾ
ԿԱՏԱՐԵՑ	Հ.ՀԱՄԲԱՐՁՈՒՄՅԱՆ		
			ՇԻՆԱՐԱՐՈՒԹՅԱՆ ԿԱԶՄԱԿԵՐՊՈՒՄ — Փուլ: ԱՓ; Թերթ: ՇԿ-7; Թերթեր: 7
			ԺԱՄԱՆԱԿԱՑՈՒՅՑ — «ԲԱԲԱՅԱՆ-ԱՍ ՆԱԽԱԳԻԾ» ՍՊԸ